第七回

# あおぞら実験室

## タイトル：球を使って！　解説

<紙の部>
蘭玉ころり、フークボール
<自然・遊戯の部>
ビー玉方車、曲がるピンポン魔球、ジェットコースタービー玉、弾性・非弾性の球、卵乗り

### ★蘭玉ころり

画用紙などの少し厚手の紙を、右図のサイズのように切る（２種類）。どちらも両端をセロテープなどで止め、輪にする。

輪とビー玉を組み合わせ、下図のようにする。斜面などで転がすとおもしろい動きをする。

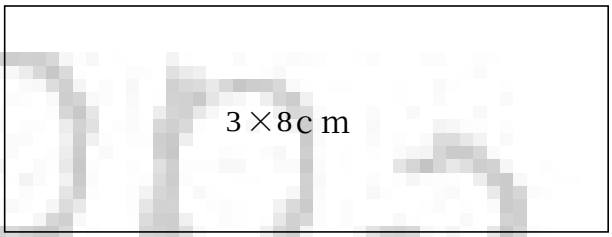


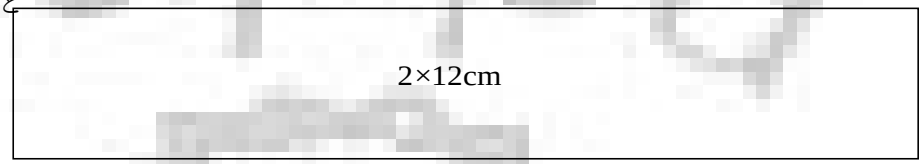


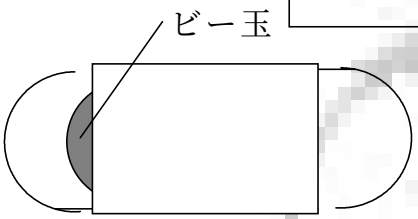


### ★フークボール

曲がるストローの短い方に切り込みを入れ、十字に開く（右図参照）。

その上に発泡スチロール球を乗せ、吹く。球はどこかに行ってしまいそうだが、その場にとどまる。
吹いた空気の流れが、球の周りの空気の圧力を下げるため。
つまり、空気の流れのないところは圧力が高いため、いつまでも流れのあるストローの真上にとどまらざるを得ないようになっている。

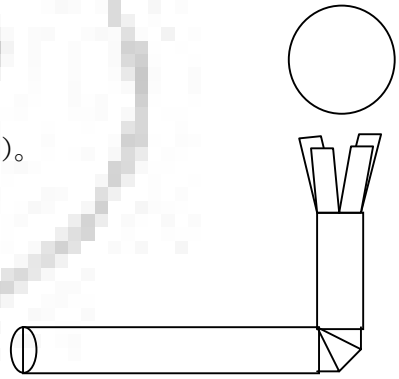

<参考にしたもの>
『楽・科学』（大図書）、遊戯研究会（太郎丸）
『99 学習のための科学の基礎実験』（[illegible]）

問い合わせは、あおぞら実験室事務局　kounoaki@da2.so-net.ne.jp 又は 090-8566-7983（18:00～22:00）まで。過去の解説は http://www2.hamajima.co.jp/~nisiki/aozora/